Vista Explodida

VENTURA VT5

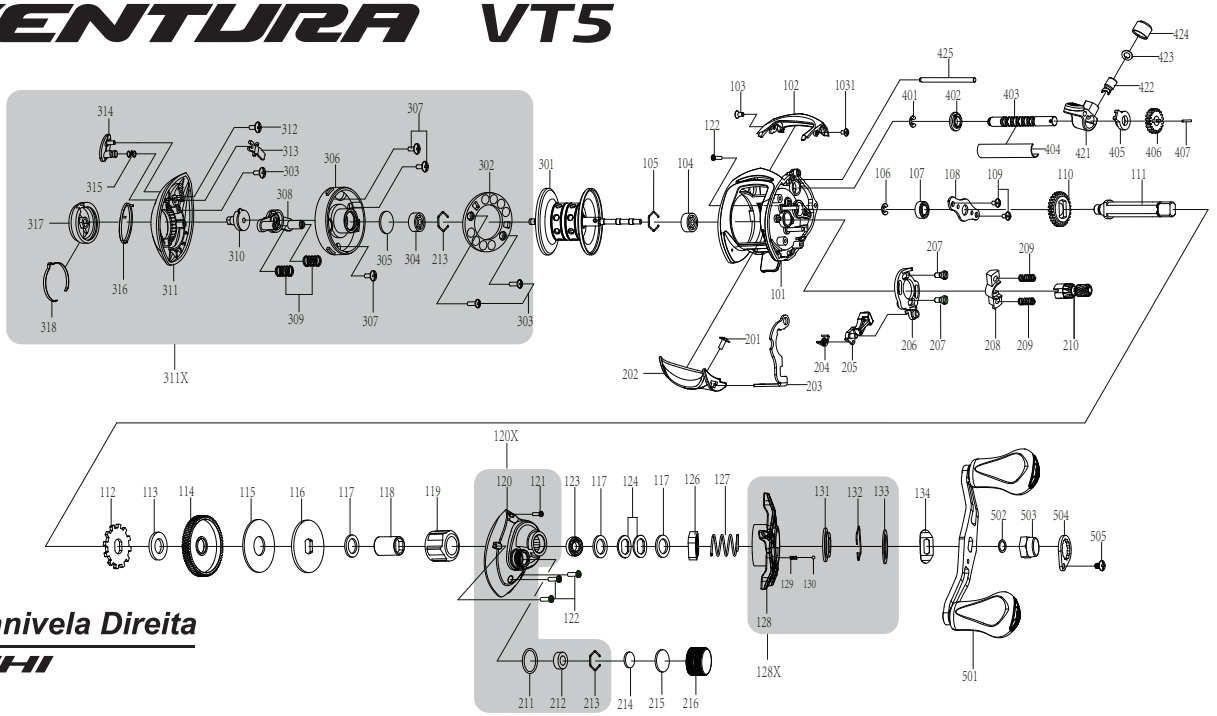

Manivela Direita

SHI

Nº	NOME	Nº	NOME	Nº	NOME	Nº	NOME	Nº	NOME	Nº	NOME
101	CHASSI	119	ROLAMENTO ANTI-REVERSO	201	PARAFUSO GATILHO	301	CARRETEL	401	RETENTOR SEM FIM	501	MANIVELA
102	TAMPA FRONTAL	120	TAMPA LATERAL / MANIVELA	202	GATILHO	302	PRATO MAGNÉTICO	402	BUCHA ROSCA SEM FIM (A)	502	ARRUELA PORCA MANIVELA
103	PARAFUSO TAMPA FRONTAL	120X	TAMPA LATERAL / MANIVELA COMPLETA	203	EIXO GATILHO	303	PARAFUSO PRATO MAGNÉTICO	403	ROSCA SEM FIM	503	PORCA MANIVELA
104	ROLAMENTO 8X12X3,5	121	PARAFUSO TAMPA LATERAL	204	MOLA DESARMADOR	304	ROLAMENTO 3X10X4	404	TUBO GUIA	504	RETENTOR PORCA
105	RETENTOR ROLAMENTO	122	PARAFUSO TAMPA LATERAL	205	DESARMADOR GATILHO	305	CALÇO CARRETEL	405	BUCHA ROSCA SEM FIM (B)	505	PARAFUSO RETENTOR MANIVELA
106	RETENTOR EIXO MANIVELA	123	ROLAMENTO 8X14X4	206	MESA GATILHO	306	TAMPA CARRETEL	406	ENGRENAGEM SEM FIM		
107	ROLAMENTO 5X9X3	124	MOLA ARRUELA FRICÇÃO	207	PARAFUSO MESA GATILHO	307	PARAFUSO TAMPA CARRETEL	407	PINO ROSCA SEM FIM		
108	RETENTOR EIXO MANIVELA	126	PORCA MANIVELA	208	SUPORTE PINHÃO	308	PRATO DISJUNTOR EXCÊNTRICO	421	GUIA LINHA		
109	PARAFUSO RETENTOR EIXO	127	MOLA ESTRELA FRICÇÃO	209	MOLA SUPORTE PINHÃO	309	MOLA DISJUNTOR EXCÊNTRICO	422	AGULHA		
110	ENGRENAGEM EIXO MANIVELA	128	ESTRELA FRICÇÃO	210	PINHÃO	310	DISJUNTOR EXCÊNTRICO	423	CALÇO AGULHA		
111	EIXO MANIVELA	128X	ESTRELA FRICÇÃO COMPLETA	211	ANEL (O) / AJUSTE FINO	311	TAMPA LATERAL	424	TAMPA AGULHA		
112	CATRACA GATILHO	129	MOLA CLIQUE	212	BUCHA BOTÃO AJUSTE FINO	311X	TAMPA LATERAL COMPLETA	425	PILAR GUIA		
113	DISCO FREIO CATRACA	130	PINO CLIQUE	213	RETENTOR ROLAMENTO	312	PARAFUSO PRATO TRAVA LATERAL				
114	COROA	131	CATRACA CLIQUE ESTRELA	214	CALÇO AJUSTE FINO / FIBRA	313	PRATO TRAVA LATERAL				
115	DISCO FREIO / FIBRA	132	MOLA CLIQUE	215	CALÇO AJUSTE FINO / BORRACHA	314	BOTÃO TRAVA TAMPA				
116	DISCO FREIO / METAL	133	RETENTOR PRATO ESTRELA	216	BOTÃO AJUSTE FINO	315	MOLA BOTÃO TRAVA TAMPA				
117	CALÇO ROLAMENTO	134	CALÇO MANIVELA			316	DECORADOR TAMPA LATERAL				
118	TUBO ANTI-REVERSO					317	BOTÃO CONTROLE FREIO				
						318	MOLA BOTÃO CONTROLE FREIO				

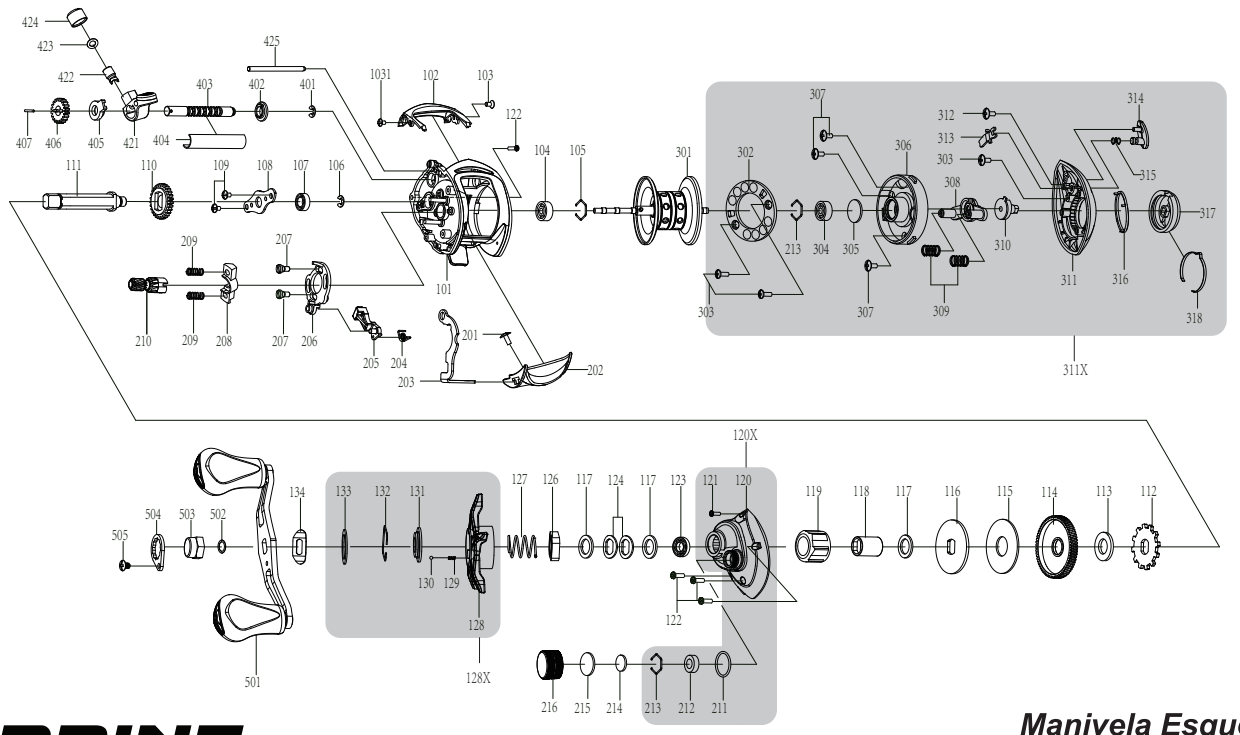

Manivela Esquerda

SHIL

MARINE

MANUAL DO PROPRIETÁRIO

VENTURA

Parabéns por adquirir este produto!
Esta carretilha foi projetada para proporcionar-lhe uma experiência de alto desempenho, trazendo mais esportividade e sucesso em seus duelos.

Modelo	Rolamentos	Peso	Relação de Recolhimento	Freio	Capacidade de linha
VT-5	4+1	210g	7.0:1	4kg	0.30mm / 130m

Freio

Freio com potência de 4kg. Sua regulagem é feita por meio da estrela de freio **(A)**, localizada junto a manivela, com regulagem ponto a ponto.

Freio magnético

O sistema de freio magnético, que controla a *cabeleira* durante o arremesso, possibilita a configuração da rotação do carretel, tendo seu ajuste localizado no lado externo da tampa lateral. Gire o botão **(B)** de ajuste externo, que possui 20 posições progressivas, para aumentar ou diminuir o freio.

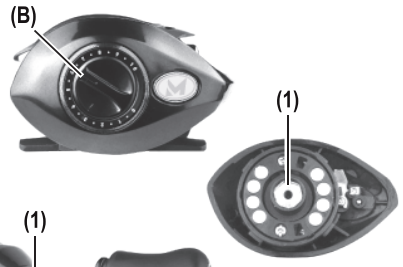

Destravando a tampa lateral

Para retirar a tampa lateral, pressione o botão com o símbolo da Marine, simultaneamente gire a tampa lateral **(C)** para baixo **(Fig.1)**. Por fim retire a tampa lateral **(Fig.2)**, tenha cuidado pois o carretel ficará solto.

Para colocar a tampa, posicione-a no mesmo ângulo em que ela foi retirada, girando para cima. A trava prenderá a lateral automaticamente seguido de um **"CLICK"**.

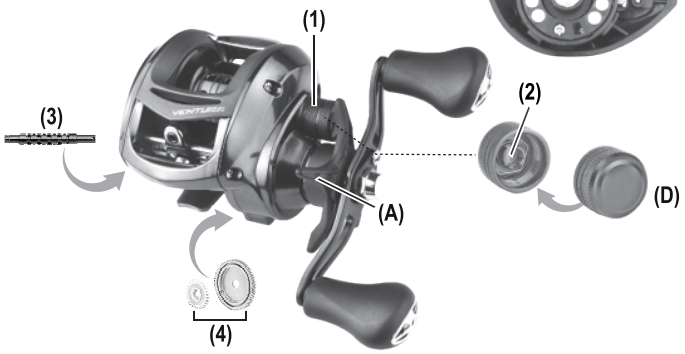

Guia de manutenção

Rolamento / Buchas **(1):** Adicione 1 a 2 gotas de óleo nos rolamentos. Calço do carretel **(2)** localizado no botão **(D):** Adicione 1 a 2 gotas de óleo. Rosca sem fim (worm gear) **(3):** Aplicar graxa. Engrenagens **(4):** Aplicar graxa.

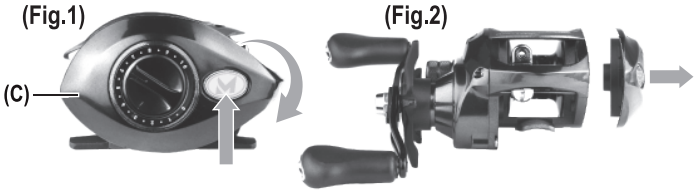

Sistema de regulagem da fricção no eixo do carretel

O botão **(D)** (Calibrated Cast Control Knob) está localizado no lado da manivela, abaixo da estrela do freio. Sua função é aplicar uma fricção contínua no final do eixo do carretel, auxiliando o sistema de freio centrífugo a manter a velocidade correta do carretel para evitar cabeleiras. Para ajustar o controle de arremesso, gire o botão **(D)** até o travamento do carretel, prenda uma isca e posicione-a com a carretilha até a ponta da vara. Destrave a carretilha e sua isca deverá permanecer no mesmo lugar. Gire lentamente o botão diminuindo a fricção até que a isca desça lentamente. Deixe a isca atingir o solo e observe o carretel. O carretel não deverá girar mais do que uma rotação depois de a isca atingir o solo. Caso ele gire mais do que uma rotação, aperte o botão e repita o procedimento. Se o carretel não girar depois que a isca atingir o solo, o botão está apertado demais, afrouxe e repita a operação.

Obs: Este tipo de controle compromete o desempenho do arremesso. Depois de adquirir certa prática, elimine a folga lateral do carretel e utilize somente a regulagem do freio magnético, a cada arremesso reduza o freio gradativamente até que alcance a maior distância sem ocasionar cabeleiras.

Cuidados com sua nova carretilha.

Esta carretilha foi desenvolvida para lhe oferecer anos de pescarias. Para manter seu máximo desempenho, necessita de limpeza e manutenção periódica. Não é recomendado o uso de qualquer óleo multiúso, muitos possuem propriedades que atrairão sujeira e poeira às partes internas, podendo causar desgaste excessivo e reduzir o tempo útil da carretilha. Utilize apenas óleo e graxa que sejam específicos, evitando a aplicação em excesso, que resultará em efeito negativo.

ATENÇÃO: Após cada pescaria, você deverá verificar se não há sujeira ou areia na carretilha, realizando a devida limpeza. Se o equipamento foi exposto à água salgada é necessário remover o carretel e fazer um enxágue com água doce em toda a carretilha, removendo assim todo sal do equipamento. Seque com um pano macio e lubrifique. Caso ela tenha sido imersa em água salgada, faz-se necessária a desmontagem e limpeza total do equipamento. Indicamos uma oficina especializada mais próxima, acesse o site: ***www.marinesportsfishing.com/assistencia-tecnica***